ՏԱՆԻՔԻ ԶՐԱՀԵՌԱՑՄԱՆ ՀԱՆԳՈՒՅՑ

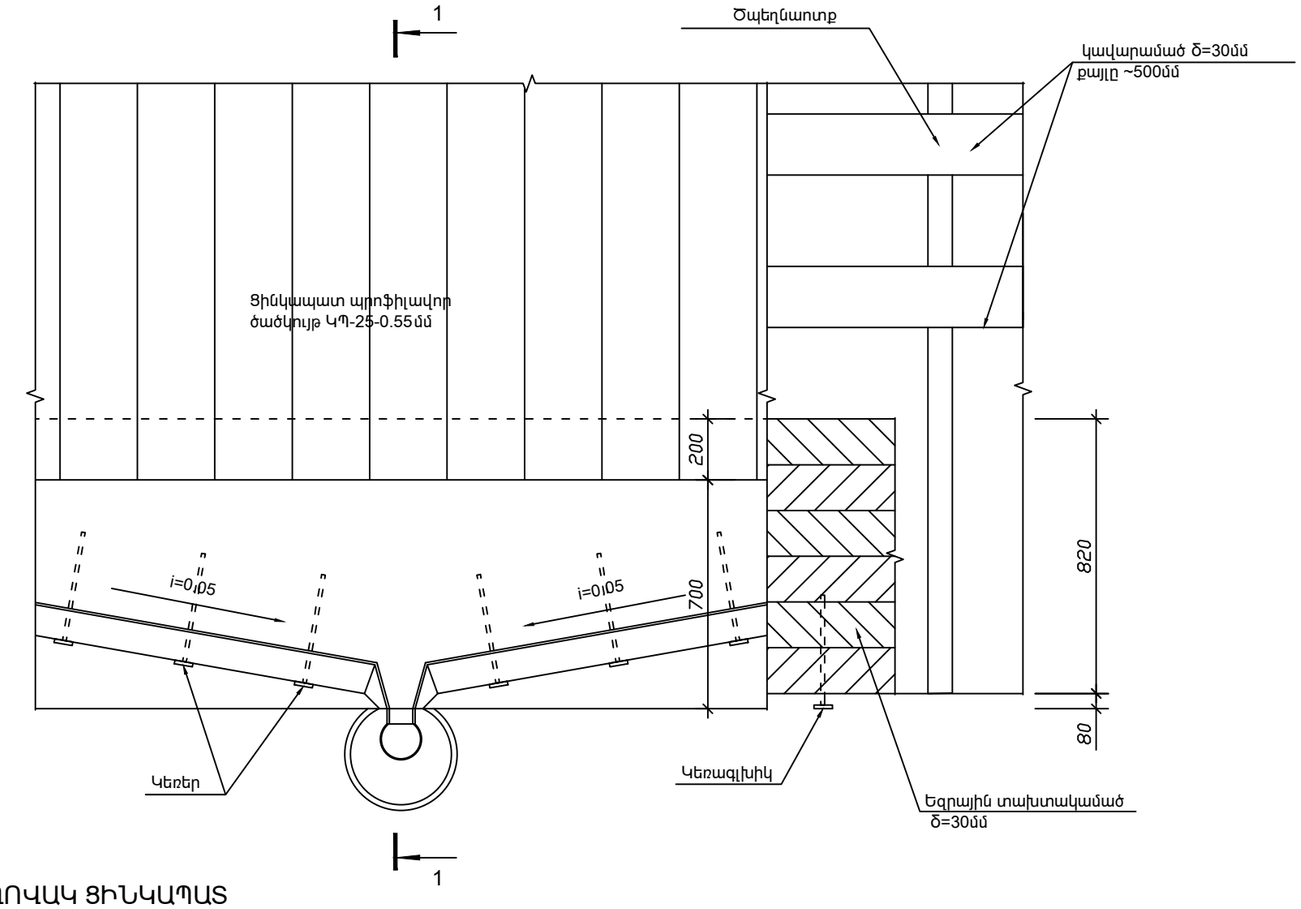

ՉԵՂՆԱԼՈՒՍԱՄՈՒՏ

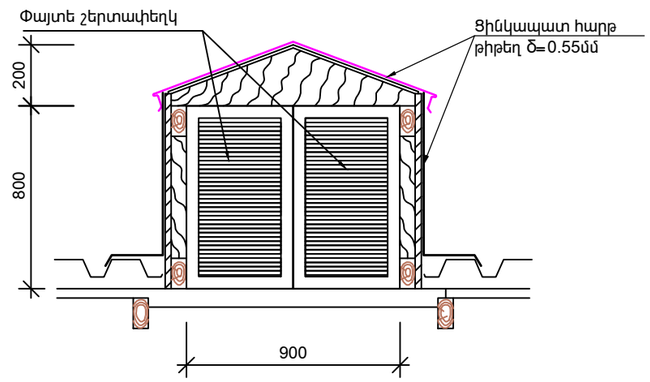

ՀԱՆԳՈՒՅՑ - 1

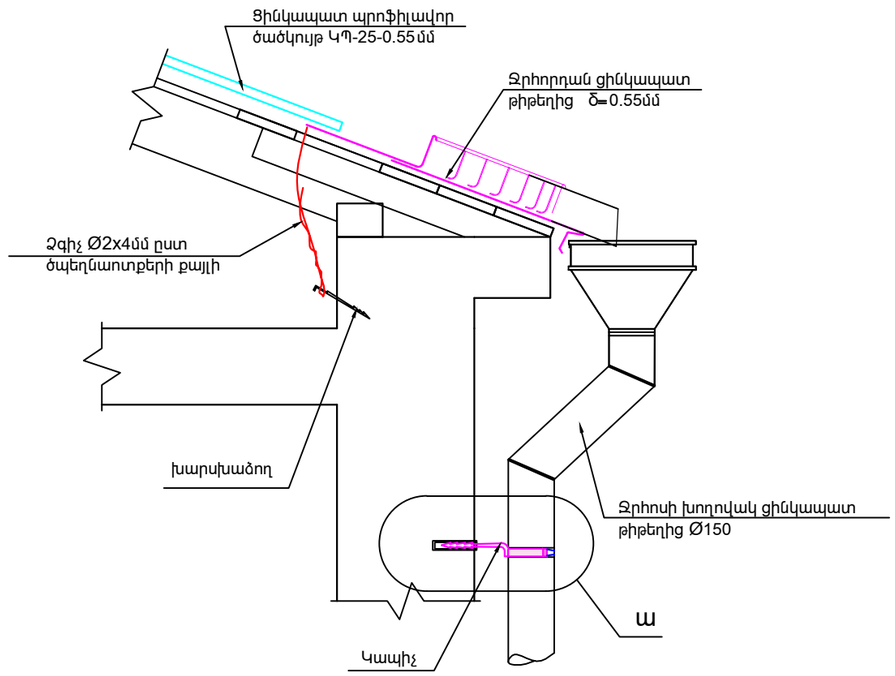

ԽՈՂՈՎԱԿ ՑԻՆԿԱՊԱՏ
ԹԻԹԵՂԻՑ Ø150 δ=0.55մմ

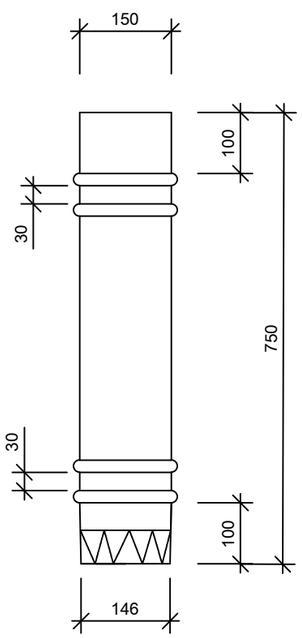

ՀԱՆԳՈՒՅՑ - ա

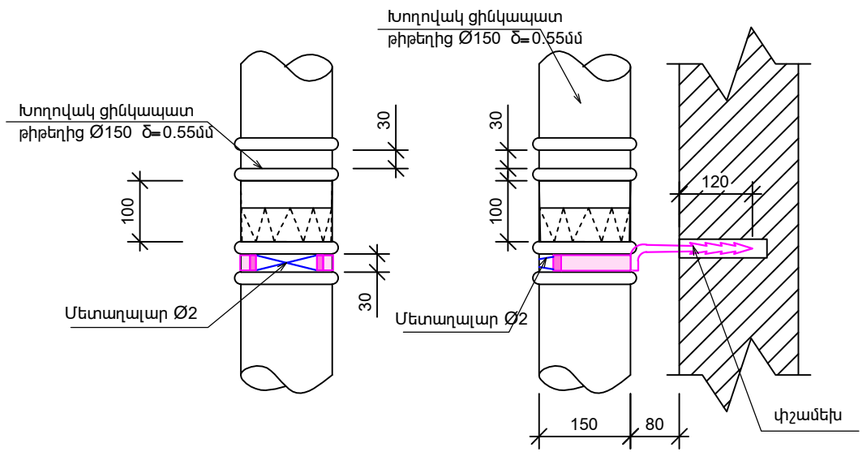

Զրահեռացման խողովակների ամրացումը պատին կատարվում է
փշամեխերի և երկաթակապերի օգնությամբ ոչ ավել քան 1500մմ քայլով:

	Ք.ԵՐԵՎԱՆԻ ՄԱԼԱԹԻԱ-ՍԵԲԱՍՏԻԱ ՎԱՐՉԱԿԱՆ ՇՐՋԱՆԻ ԱՐՎԵՍՏԻ ԴՊՐՈՑԻ (ՇԱՀՈՒՄՅԱՆ 1) ՀԻՄՆԱՆՈՐՈԳՄԱՆ ԱՇԽԱՏԱՆՔՆԵՐ			ՊԱՏՎԵՐ «ԵՔ-ՊԸԱՇՁԲ-14/46-3»		
			ՃԱՐՏԱՐԱՊԵՏԱՇԻՆԱՐԱՐԱԿԱՆ	Փուլ	Թերթ	Թերթեր
ՏՆՕՐԵՆ	Լ. ԳՐԻԳՈՐՅԱՆ			ԱՆ	ՃՇ-18	20
ՆԱԽԱԳԾԵՑ	Գ.ԴԱԼԼԱՔՅԱՆ		ՏԱՆԻՔԻ ԶՐԱՀԵՌԱՑՄԱՆ ՀԱՆԳՈՒՅՑ: ՉԵՂՆԱԼՈՒՍԱՄՈՒՏ:	«Թ.Ա.Հ.Գ.Գրիգ» ՍՊԸ		